EMBRASTEC®

DPS

FICHA TÉCNICA

COMPACT BLACK

275Vac 45kA

www.EMBRASTEC.com.br

ATENÇÃO

VOCÊ ACABA DE ADQUIRIR UM PRODUTO COM QUALIDADE EMBRASTEC. SENTIMO-NOS HONRADOS EM FAZER PARTE DA SUA INSTALAÇÃO.

O Dispositivo de Proteção contra Surtos Elétricos - DPS é o dispositivo preconizado pela norma ABNT 5410 e 5419, para proteger as instalações elétricas e os equipamentos eletroeletrônicos contra surtos, sobretensões ou transientes diretos ou indiretos. A origem dos surtos pode ser através de manobras da concessionária, acionamento de cargas indutivas, descargas atmosféricas ou outro fator que possa gerar surtos na rede elétrica.

É de extrema importância a leitura e cumprimento das instruções contidas neste manual, antes de iniciar quaisquer procedimentos de instalação, troca ou manutenção do Dispositivo de Proteção contra Surtos Elétricos.

A **EMBRASTEC** se exime de quaisquer danos causados ao instalador, pessoas terceiras e/ou ao equipamento, devido a não observância das instruções contidas neste manual.

Sempre solicite a uma pessoa habilitada para fazer a instalação, manutenção ou a troca do DPS. Quando não respeitadas as normas de segurança, pode trazer riscos à vida.

COMPROMISSO AMBIENTAL

A EMBRASTEC mantém compromisso com a proteção do meio ambiente e o cumprimento da legislação ambiental. Estão implantados procedimentos para o uso racional da energia, água, além do descarte apropriado dos resíduos gerados pela empresa.

Ao descarte de resíduos químicos, são seguidos diretrizes técnicas que eliminam ou minimizam a poluição ambiental e o risco pessoal para os seus colaboradores e à comunidade.

PAPEL

Utilize este manual de forma sustentável. Auxilie na preservação do meio ambiente.

Quando houver a necessidade da impressão, descarte de forma consciente.
A natureza agradece.

ATENÇÃO: No decorrer do aperfeiçoamento do produto, a Embrastec reserva-se o direito de introduzir mudanças sem aviso prévio nas dimensões, pesos, materiais, tecnologia e desempenho.

Indústria Brasileira
Embrastec Indústria e Comércio de Equipamentos Eletrônicos Ltda
Rua José Antônio Rosas, 125 - Pq Industrial Lagoinha CEP: 14095-160
Ribeirão Preto - SP

COMPACT BLACK 275VCA 45KA

O DPS Compact Classe II é indicado para proteção de circuitos com tensão de fase de 127 Vca. Apropriado para quadros de energia secundários, protegendo os equipamentos eletroeletrônicos conectados ao circuito elétrico.

ALGUMAS VANTAGENS

✓ Alta capacidade de proteção contra descargas atmosféricas
✓ Desligador **termomecânico** desconecta o DPS na ocorrência de descargas acima da capacidade
✓ Garantia de 5 anos contra defeitos de fabricação
✓ Módulo eficiente e com tamanho reduzido, compacto
✓ Fácil aplicação para trilho DIN, agilidade na montagem

COMPOSIÇÃO DO CÓDIGO

EB801·0275·045·0

- EB801 → Classificação Interna
- 0275 → Máxima tensão de operação (Uc)
- 045 → Corrente Máxima (kA)
- 0 → 0: Monofásico

DADOS COMERCIAIS

Referência	EB801.0275.045.0
Quantidade de peças por embalagem	12
GTIN	7908004713953
GTIN	7 908004 713953
Classificação fiscal	8536.30.90
País de fabricação	Brasil
Peso	60 g
Dimensões máximas (A x L x P)	(82 x 18 x 69) mm
Unidades de divisão	1 DIN

CARACTERÍSTICAS GERAIS

Classe de proteção de acordo com a IEC / EN	II / T2
Normas aplicáveis	ABNT NBR IEC 61643-11:2021 / ABNT NBR 5410:2004
Método de montagem	Fixo em trilho DIN 35 mm (EN 60715)
Material da caixa	PA 66
Características caixa/encapsulamento	Não propagante de chama
Número de pólos	1
Número de portas	1
Estado de operação / indicação de falha	Verde / Vermelho
Grau de poluição	2
Local de instalação	Interno
Final de vida / Falha do DPS	Circuito aberto

CIRCUITO DE PROTEÇÃO

Tensão nominal	220/380 VCA
Sistema de alimentação	TN / TT
Circuitos de proteção	L - PE(N) / L - N
Máxima tensão de operação	275 VCA / 350 VCC
Freqüência de operação	50Hz / 60Hz
Corrente de impulso I_{imp} (10/350µs)	-
Corrente nominal de descarga I_n (8/20µs)	20 kA
Corrente máxima de descarga I_{max} (8/20µs)	45 kA
Nível de proteção U_p	≤ 1,2 kV
Corrente residual I_{PE}	≤ 0,4 mA
Consumo de potência em prontidão P_C	≤ 110 mVA
Tensão de referência para ensaios U_{ref}	255 V
Tensão nominal V_V @ 1mA	430 V ± 10%
Tempo de resposta T_A	≤ 25ns
Proteção térmica	Desconexão termo-mecânica
Tecnologia de proteção	Varistor de óxido metálico (MOV)
Formato de proteção	Limitador de tensão
Proteção máxima de sobrecorrente	100 A
Tensão suportável do Invólucro a seco	4,2 kV
Resistência a curto circuito I_{SCCR}	5 kA
Fusível de pré-proteção máximo	32 A

CONEXÕES

Tipo de conexão	Conexão a parafuso
Rosca	M4
Torque de aperto	2,0 Nm
Seção do cabo (flexível / rígido)	1,5 mm² ... 25 mm²

CONDIÇÕES AMBIENTAIS

Temperatura de operação / armazenamento / transporte	-40°C @ +80°C
Altitude	≤ 2000 m
Umidade de ar	5% @ 95%
Local de instalação	Interno
Grau de proteção	IP 20

Embrastec Indústria e Comércio de Equipamentos Eletrônicos Ltda
Rua José Antônio Rosas, 125 - Pq Industrial Lagoinha CEP: 14095-160
Ribeirão Preto - SP

MONTAGEM

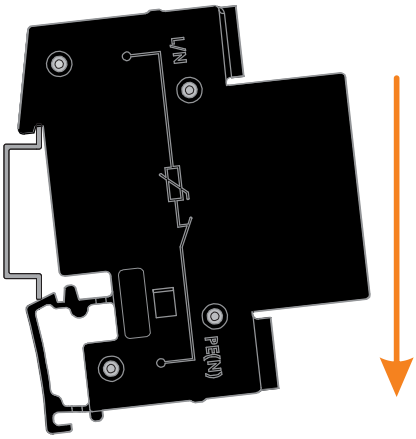

Encaixe a parte superior do DPS no trilho de fixação e empurre para baixo.

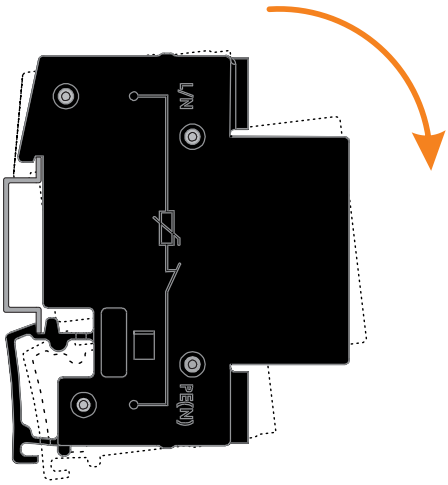

Gire a parte inferior em direção ao trilho de fixação até encaixar.

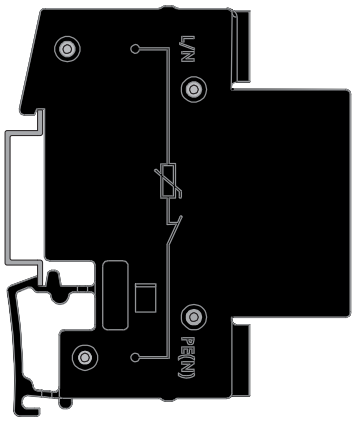

DPS fixado no trilho.

DESMONTAGEM

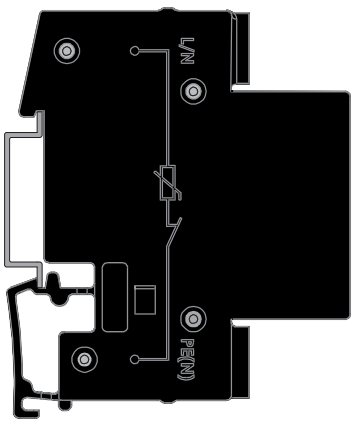

DPS fixado no trilho.

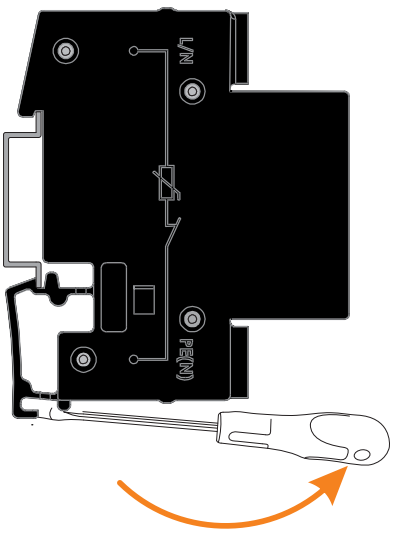

Com auxílio de uma chave de fenda, faça uma alavanca no encaixe da trava de fixação do DPS.

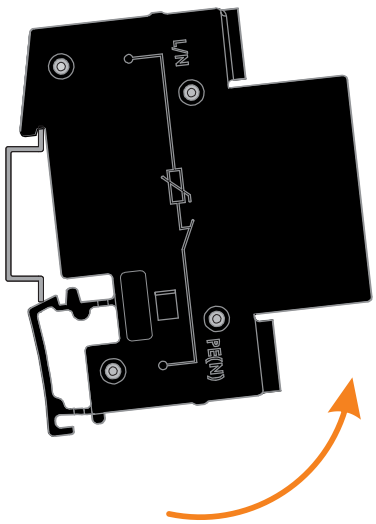

Puxe e o DPS estará desmontado do trilho DIN.

TRILHO DIN

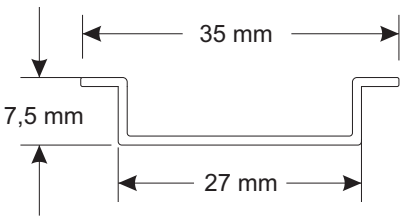

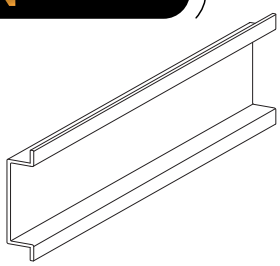

Indústria Brasileira
Embrastec Indústria e Comércio de Equipamentos Eletrônicos Ltda
Rua José Antônio Rosas, 125 - Pq Industrial Lagoinha CEP: 14095-160
Ribeirão Preto - SP

SISTEMAS DE ATERRAMENTO

Sistema de aterramento TN-C

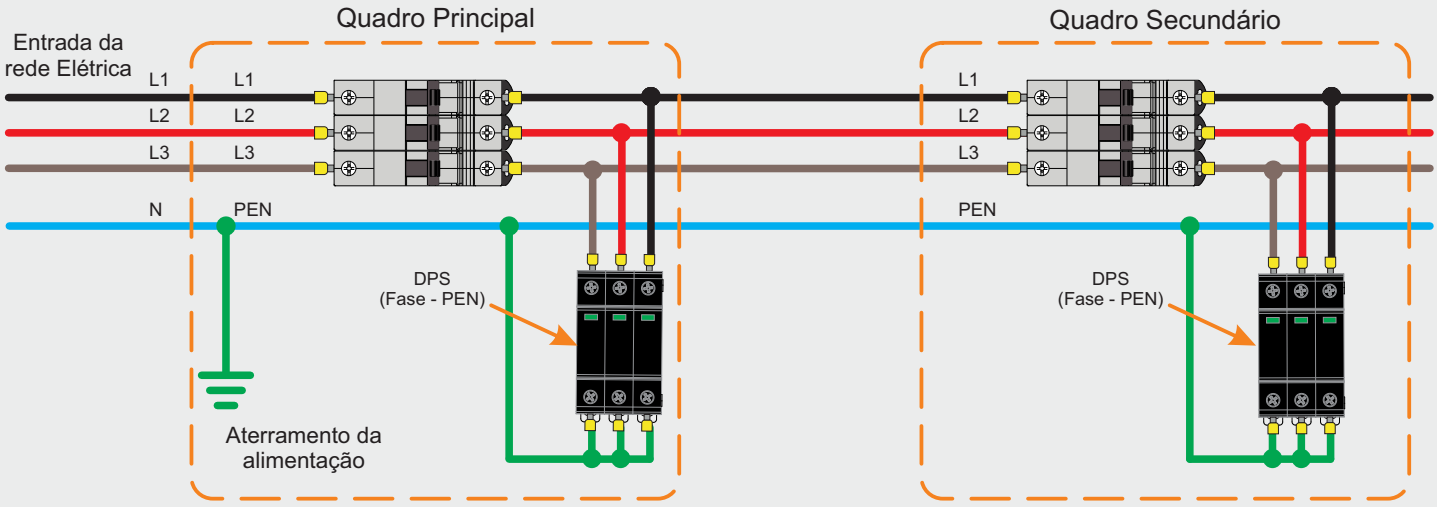

Sistema de aterramento TN-S

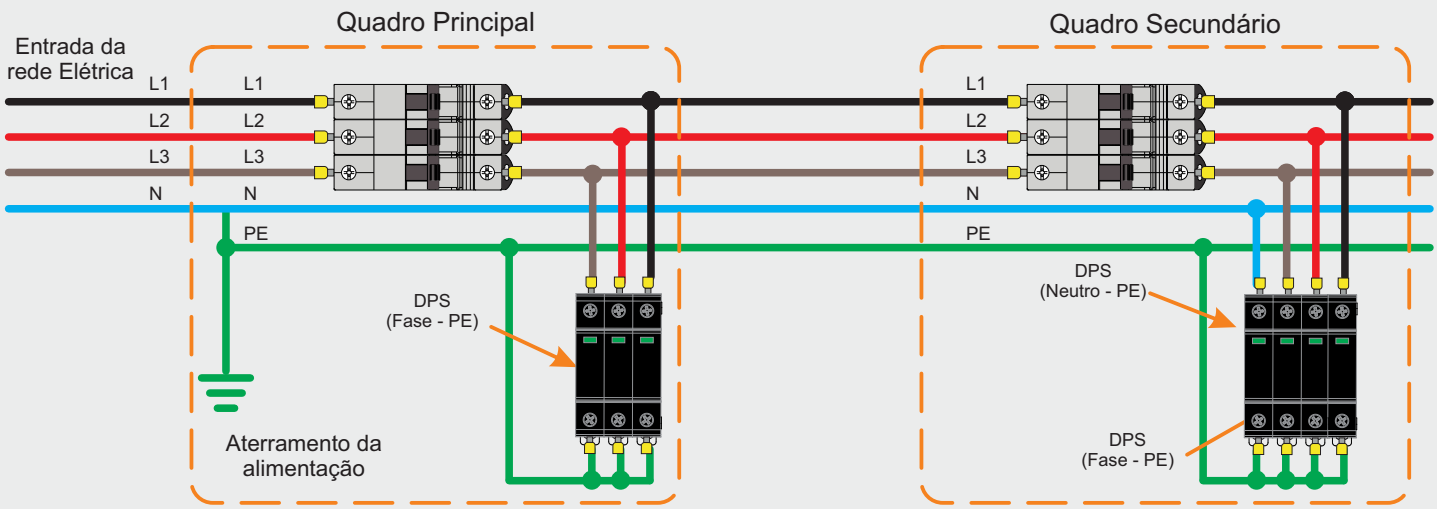

Sistema de aterramento TT

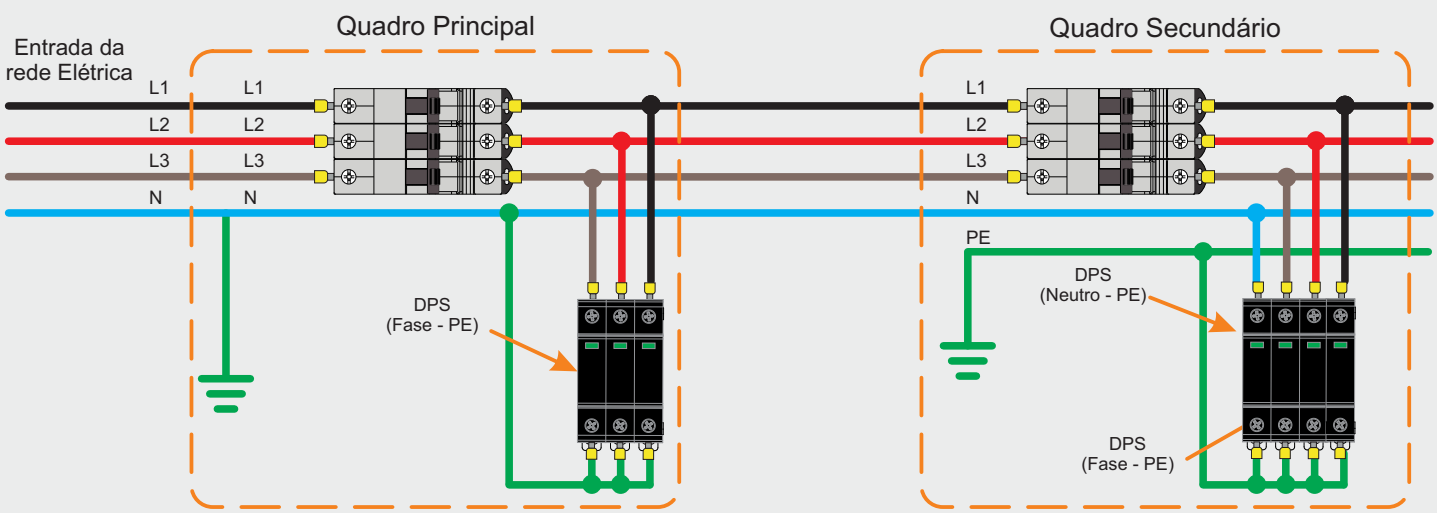

INSTALAÇÃO

Disjuntor geral menor de 100A

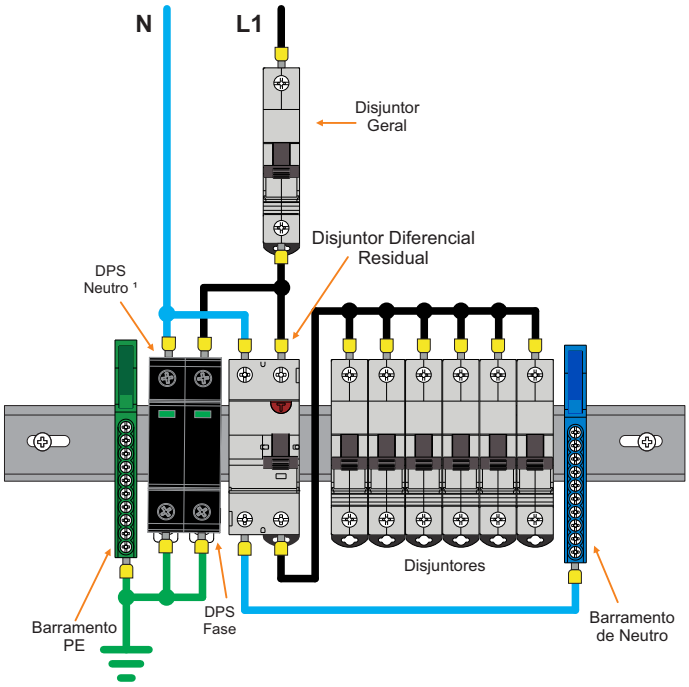

¹ No esquema de aterramento TN-C, desconsiderar o DPS de Neutro.

Disjuntor geral maior de 100A

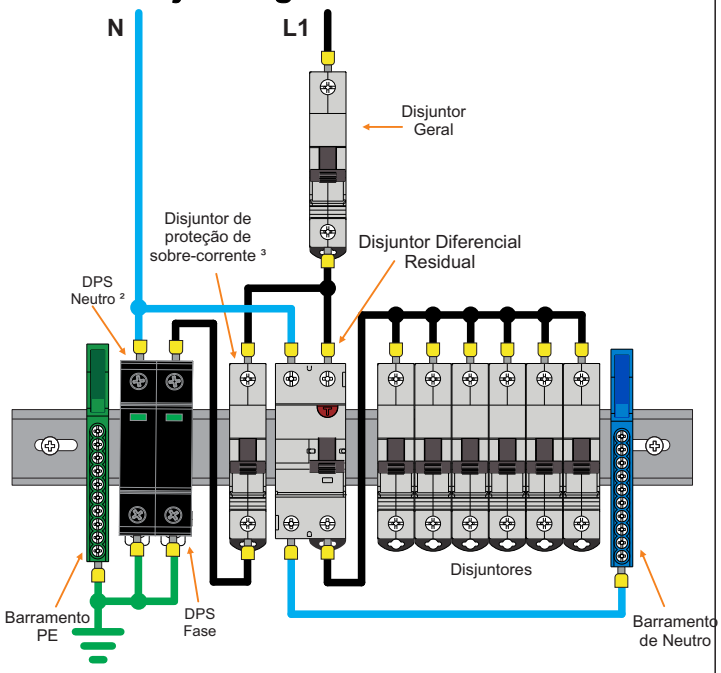

² No esquema de aterramento TN-C, desconsiderar o DPS de Neutro.
³ Quando o disjuntor geral do quadro onde o DPS estiver instalado for igual ou superior a 100A, utilizar a montante do DPS, disjuntor ou fusível de proteção de sobre-corrente, de 32A para DPS Classe II e 63A para DPS Classe I+II.

DETALHAMENTOS

Detalhamento

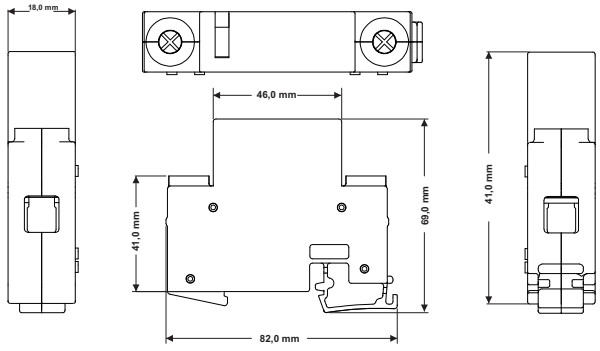

Circuito elétrico

TERMO DE GARANTIA

Este termo objetiva garantir por um prazo de 5 anos, contados a partir da data de emissão da nota fiscal de compra, a qualidade do Dispositivo de Proteção Contra Surtos Elétricos - DPS, contra defeitos de fabricação que venham a afetar a integridade ou funcionalidade do produto.

TROCAS:

Para produtos que apresentarem defeitos ou características diferentes do produto adquirido em até 7 (sete) dias corridos após o recebimento, será realizada a substituição imediata do produto.
Após o prazo de 07 dias corridos da entrega do produto, o mesmo deverá ser submetido à Central de Assistência Técnica Embrastec, para avaliação e posterior retorno ao cliente. Poderão ser solicitadas, quaisquer informações referentes ao produto (armazenagem, transporte, local e modo de instalação, entre outros). A análise e retorno ao cliente será realizada em até 30 dias corridos da data de recebimento do produto.

A troca somente será realizada para produtos que apresentem defeitos de fabricação.

Não estão cobertos pela garantia da Embrastec:

a) Uso inadequado do produto.
b) Desgaste natural em decorrência do uso.
c) Produtos violados ou submetido a reparos por pessoas não autorizadas.
d) Instalação em condições ou características diferentes ao indicado no manual ou ficha técnica.
e) Problemas ocasionados devido ao transporte. É imprescindível verificar o material no ato do recebimento e caso seja constatado alguma ocorrência, o material deverá retornar ao fabricante e a justificativa de recusa ser registrada por escrito no verso da DANFE.
f) DPS atuado ou queimado por descarga atmosférica, surto de energia ou sobretensão. Nesses casos o DPS é sacrificado para a proteção do circuito ou equipamento.
g) Qualquer outro problema decorrente da má utilização por parte do cliente.

Para trocas quando:

Pessoa Física: Encaminhe o material à EMBRASTEC ou no local onde o produto foi adquirido, junto com uma cópia da nota fiscal de compra.

Pessoa Jurídica: Emitir uma NF de remessa de conserto ou NF de devolução. Junto ao produto, encaminhe um breve relato do problema.

DEVOLUÇÃO

O prazo para devolução é de até 7 (sete) dias corridos a partir recebimento do produto. Neste caso, o cliente será ressarcido do valor integral da compra, de acordo com a nota fiscal.

NOTAS:

O frete será de responsabilidade da Embrastec somente quando constatados defeitos de fabricação. Caso contrário, o frete ficará a cargo do cliente.

O produto deverá ser encaminhado na embalagem original ou em embalagem similar, lacrada, protegida e acompanhado de todos os componentes. É imprescindível o envio da nota fiscal junto ao produto.

Política de acordo com os direitos do consumidor: http://www.planalto.gov.br/ccivil_03/Leis/L8078.htm

Maiores informações através do e-mail sac@embrastec.com.br ou telefone (16) 3103-2021.