EMBRASTEC®

DPS

FICHA TÉCNICA

E-LED

275Vac 12kA

www.EMBRASTEC.com.br

ATENÇÃO

VOCÊ ACABA DE ADQUIRIR UM PRODUTO COM QUALIDADE EMBRASTEC. SENTIMO-NOS HONRADOS EM FAZER PARTE DA SUA INSTALAÇÃO.

O Dispositivo de Proteção contra Surtos Elétricos - DPS é o dispositivo preconizado pela norma ABNT 5410 e 5419, para proteger as instalações elétricas e os equipamentos eletro-eletrônicos contra surtos, sobretensões ou transientes diretos ou indiretos. A origem dos surtos pode der através de manobras da concessionária, acionamento de cargas indutivas, descargas atmosféricas ou outro fator que possa gerar surtos na rede elétrica.

É de extrema importância a leitura e cumprimento das instruções contidas neste manual, antes de iniciar quaisquer procedimentos de instalação, troca ou manutenção do Dispositivo de Proteção contra Surtos Elétricos.

A **EMBRASTEC** se exime de quaisquer danos causados ao instalador, pessoas terceiras e/ou ao equipamento, devido a não observância das instruções contidas neste manual.

Sempre solicite a uma pessoa habilitada para fazer a instalação, manutenção ou a troca do DPS. Quando não respeitadas as normas de segurança, pode trazer riscos à vida.

COMPROMISSO AMBIENTAL

A EMBRASTEC mantém compromisso com a proteção do meio ambiente e o cumprimento da legislação ambiental. Estão implantados procedimentos para o uso racional da energia, água além do descarte apropriado dos resíduos gerados pela empresa.

Ao descarte de resíduos químicos, são seguidos diretrizes técnicas que eliminam ou minimizam a poluição ambiental e o risco pessoal para os seus colaboradores e à comunidade.

PAPEL

Utilize este manual de forma sustentável. Auxilie na preservação do meio ambiente.

Quando houver a necessidade da impressão, descarte de forma consciente.
A natureza agradece.

ATENÇÃO: No decorrer do aperfeiçoamento do produto, a Embrastec reserva-se o direito de introduzir mudanças sem aviso prévio nas dimensões, pesos, materiais, tecnologia e desempenho.

indicado para proteção tanto da Luminária LED quanto do controlador eletrônico - LED. Podendo ser instalado tanto na caixa de ligações quanto no topo dos postes, próximo das Luminárias. Modelos com tecnologia de proteção somente com varistores de óxido de metálico (MOV) ou com a combinação de varistores e centelhadores a gás (GDT). Dispostos no modo comum e transverso proporcionando alta capacidade de exposição à surtos aliada a uma baixa tensão residual.

ALGUMAS VANTAGENS

✓ Alta capacidade de proteção contra descargas atmosféricas
✓ Sinalização de status de funcionamento através de LED
✓ Garantia de 5 anos contra defeitos de fabricação
✓ Módulo resinado reduz ocorrência de descargas parciais

COMPOSIÇÃO DO CÓDIGO

E970·0275·012·0

- E970 → Classificação Interna
- 0275 → Máxima tensão de operação (Uc)
- 012 → Corrente Máxima (kA)
- 0 → Uso interno

DADOS COMERCIAIS

Referência	E970.0275.012.0
Quantidade de peças por embalagem	1
GTIN	7908004712185
GTIN	7 908004 712185
Classificação fiscal	8536.30.90
País de fabricação	Brasil
Peso	75 g
Dimensões máximas (A x L x P)	(19,5 x 44,5 x 275) mm

CARACTERÍSTICAS GERAIS

Classe de proteção de acordo com a IEC / EN	II+III / T2 + T3
Normas aplicáveis	ABNT NBR IEC 61643-11:2021 / ABNT NBR 5410:2004
Método de montagem	Aba de fixação. Parafuso M4
Material da caixa	PA 66
Encapsulamento	Resina Epóxi
Classe de inflamabilidade conforme UL 94	V-0
Número de pólos	3
Número de portas	2
Estado de operação / indicação de falha	LED Ligado / LED Apagado
Grau de poluição	2
Local de instalação	Interno / Externo
Final de vida / Falha do DPS	Circuito aberto

DPS E-LED 275Vac 12kA

CIRCUITO DE PROTEÇÃO

Tensão nominal	100 @ 240 Vac (Fase - Fase) 100 @ 240 Vac (Fase - Neutro)
Sistema de aterramento	TN e TT
Máxima tensão de operação	275 VAC / 350 VCC
Freqüência de operação	50Hz / 60Hz
Circuitos de proteção	L - PE / N - PE
Corrente de impulso I_{imp} (10/350µs)	-
Corrente nominal de descarga I_n (8/20µs)	5 kA
Corrente máxima de descarga I_{max} (8/20µs)	12 kA
Tensão em circuito aberto U_{OC}	10 kV
Nível de proteção U_P	≤ 1,3 kV
Potência máxima	1200W @ 127Vac / 2200W @ 220Vac
Corrente residual I_{PE}	≤ 0,01 mA
Consumo de potência em prontidão P_C	≤ 27,5 mVA
Tensão de referência para ensaios U_{ref}	255 V
Tecnologia de proteção	Varistor de óxido metálico (MOV) + Centelhador a gás (GDT)
Formato de proteção	Limitador de tensão
Tempo de resposta T_A	≤ 100ns
Corrente de carga I_L	10 A (quando conectado em série)
Proteção máxima de sobrecorrente	16 A gl/gG por fase
Tensão suportável do Invólucro a seco	4,2 kV

CONEXÕES

Cabo linha entrada (L)	Cabo Preto 200mm x 1,5mm²
Cabo linha saída (L)	Cabo Vermelho 200mm x 1,5mm²
Cabo linha/neutro entrada (L/N)	Cabo Branco 200mm x 1,5mm²
Cabo linha/neutro saída (L/N)	Cabo Azul 200mm x 1,5mm²
Cabo terra (PE)	Cabo Verde/Amarelo 150mm x 1,5mm²

CONDIÇÕES AMBIENTAIS

Temperatura de operação / armazenamento / transporte	-40°C @ +85°C
Altitude	≤ 2000 m
Umidade de ar	5% @ 95%
Local de instalação	Interno / Externo
Grau de proteção	IP 66

INSTALAÇÃO

Instalação DPS E-LED em paralelo

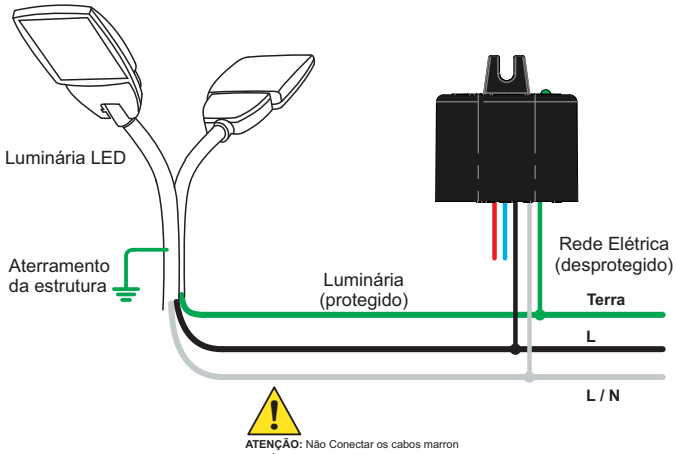

* Desenho sem escala

Instalação DPS E-LED em série

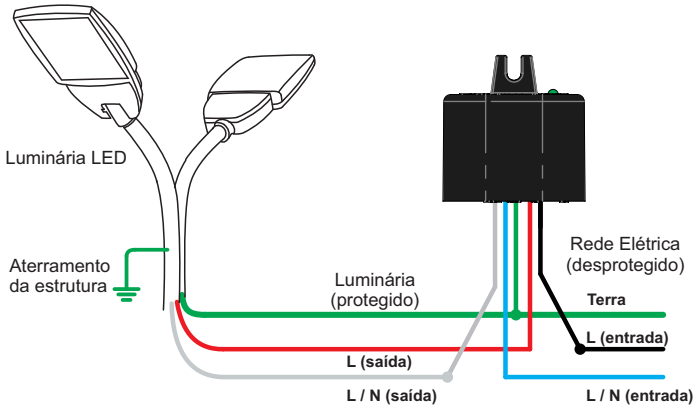

* Desenho sem escala

DETALHAMENTOS

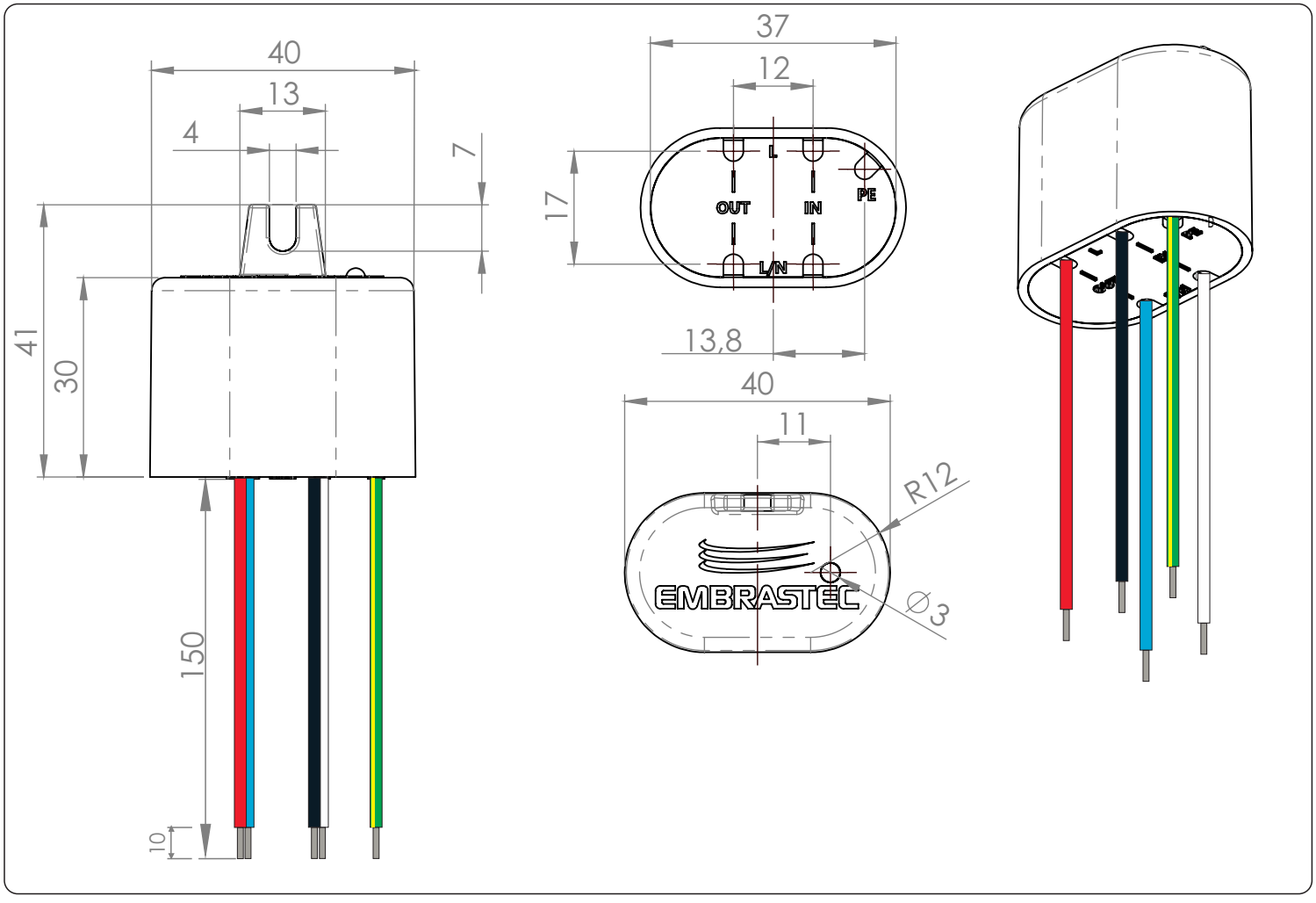

TERMO DE GARANTIA

Este termo objetiva garantir por um prazo de 5 anos, contados a partir da data de emissão da nota fiscal de compra, a qualidade do Dispositivo de Proteção Contra Surtos Elétricos - DPS, contra defeitos de fabricação que venham a afetar a integridade ou funcionalidade do produto.

TROCAS:

Para produtos que apresentarem defeitos ou características diferentes do produto adquirido em até 7 (sete) dias corridos após o recebimento, será realizada a substituição imediata do produto.
Após o prazo de 07 dias corridos da entrega do produto, o mesmo deverá ser submetido à Central de Assistência Técnica Embrastec, para avaliação e posterior retorno ao cliente. Poderão ser solicitadas, quaisquer informações referentes ao produto (armazenagem, transporte, local e modo de instalação, entre outros). A análise e retorno ao cliente será realizada em até 30 dias corridos da data de recebimento do produto.

A troca somente será realizada para produtos que apresentem defeitos de fabricação.

Não estão cobertos pela garantia da Embrastec:

a) Uso inadequado do produto.
b) Desgaste natural em decorrência do uso.
c) Produtos violados ou submetido a reparos por pessoas não autorizadas.
d) Instalação em condições ou características diferentes ao indicado no manual ou ficha técnica.
e) Problemas ocasionados devido ao transporte. É imprescindível verificar o material no ato do recebimento e caso seja constatado alguma ocorrência, o material deverá retornar ao fabricante e a justificativa de recusa ser registrada por escrito no verso da DANFE.
f) DPS atuado ou queimado por descarga atmosférica, surto de energia ou sobretensão. Nesses casos o DPS é sacrificado para a proteção do circuito ou equipamento.
g) Qualquer outro problema decorrente da má utilização por parte do cliente.

Para trocas quando:

Pessoa Física: Encaminhe o material à EMBRASTEC ou no local onde o produto foi adquirido, junto com uma cópia da nota fiscal de compra.

Pessoa Jurídica: Emitir uma NF de remessa de conserto ou NF de devolução. Junto ao produto, encaminhe um breve relato do problema.

DEVOLUÇÃO

O prazo para devolução é de até 7 (sete) dias corridos a partir recebimento do produto. Neste caso, o cliente será ressarcido do valor integral da compra, de acordo com a nota fiscal.

NOTAS:

O frete será de responsabilidade da Embrastec somente quando constatados defeitos de fabricação. Caso contrário, o frete ficará a cargo do cliente.

O produto deverá ser encaminhado na embalagem original ou em embalagem similar, lacrada, protegida e acompanhado de todos os componentes. É imprescindível o envio da nota fiscal junto ao produto.

Política de acordo com os direitos do consumidor: http://www.planalto.gov.br/ccivil_03/Leis/L8078.htm

Maiores informações através do e-mail sac@embrastec.com.br ou telefone (16) 3103-2021.